307274

theben

PL Czujnik ruchu

theLuxa R180 WH
1010200
theLuxa R180 BK
1010201

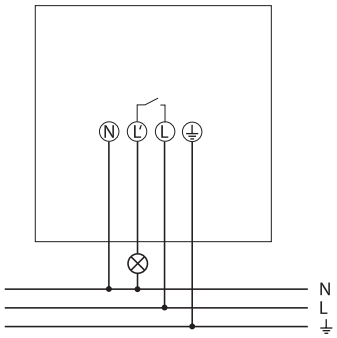

1. Bezpieczeństwo

UWAGA!
Niebezpieczeństwo śmierci w wyniku porażenia prądem lub pożaru!!
➢ Instalacja powinna być wykonywana tylko przez wykwalifikowanego elektryka!

- Urządzenie zgodne z EN 60669-2-1, a przy prawidłowej instalacji i zagwarantowaniu szczelności na poziomie IP 55 zgodnie z EN 60529

2. Właściwe użycie

- Detektor ruchu przeznaczony jest do automatycznego sterowania oświetleniem w zależności od wykrytego ruchu i poziomu jasności
- Nadaje się do montażu zewnętrznego na ściani
- Nadaje się do wejść, garaży, ogrodów, korytarzy, parków itp.
- Przeznaczony wyłącznie do instalacji poza zasięgiem ręki

Utylizacja

➢Zutylizuj urządzenia w sposób przyjazny dla środowiska

3. Podłączenie

UWAGA!
Niebezpieczeństwo śmierci w wyniku porażenia prądem lub pożaru!!
➢ Instalacja powinna być wykonywana tylko przez wykwalifikowanego elektryka!

➢Odłącz źródło zasilania
➢Upewnij się, że urządzenia nie można włączyć
➢Sprawdź brak napięcia
➢Podłączyć uziemienie i osłonić sąsiednie elementy będące pod napięciem

⚠ Zabezpiecz urządzenie wyłącznikiem nadprądowym typu B lub typu C (EN 60898-1) o wartości maksymalnie 10 A.

4. Instalacja

UWAGA!
Niebezpieczeństwo śmierci w wyniku porażenia prądem lub pożaru!!
➢ Instalacja powinna być wykonywana tylko przez wykwalifikowanego elektryka!

ⓘ Przestrzegać zalecanej wysokości montażu 2,5-4 m!

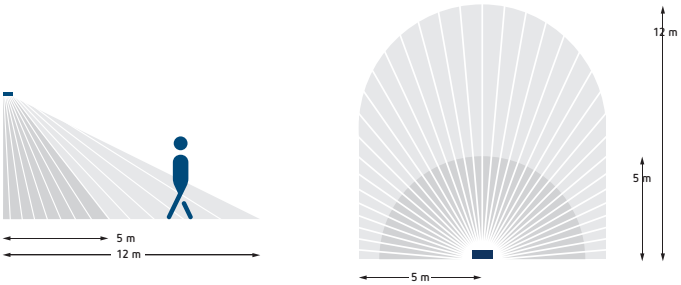

Ponieważ detektor reaguje na zmiany temperatury, unikaj następujących sytuacji:

ⓘ Nie kieruj czujnika ruchu na obiekty o powierzchniach odbijających, takich jak lustra itp.

ⓘ Nie należy instalować czujnika ruchu w pobliżu źródeł ciepła jak: kanały grzewcze, systemy klimatyzacji, lampy itp.

ⓘ Nie kieruj czujnikiem ruchu na przedmioty poruszające się na wietrze, takie jak zasłony, duże rośliny itp.

ⓘ Zwróć uwagę na kierunek ruchu podczas testu

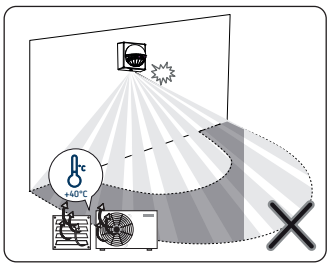

➤Odłącz źródło zasilania ①

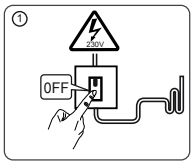

➤Zwolnij blokadę (a) poniżej i złap mechanizm (b) po bokach ② i usuń górne części obudowy ③ ④

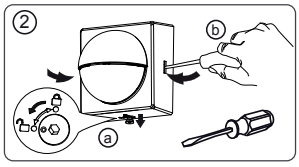

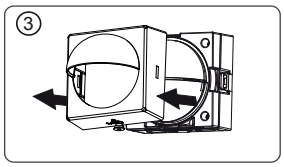

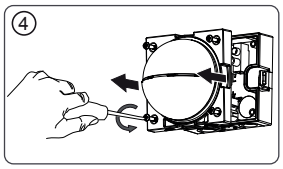

➤Zaznacz i wywierć otwory ⑤

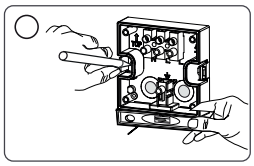

➤Przeprowadź przewód przez uszczelkę podstawy ⑥

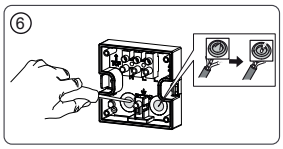

➤Przymocuj podstawę do ściany, podłącz przewody do odpowiedniego zacisku ⑦ i dokręć śruby ⑧

8

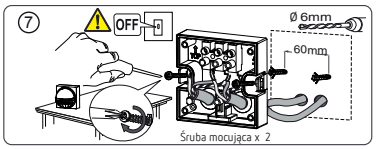

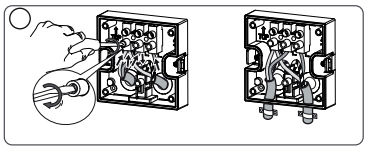

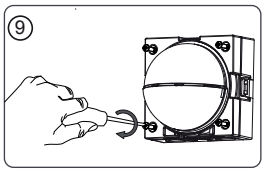

➤Przytwierdź czujnik ruchu do podstawy⑨ i wprowadź ustawienia za pomocą potencjometrów ⑩

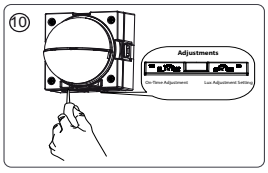

➤Nałóż pokrywę i zatrzaśnij mechanizm zapadkowy ⑪ ⑫

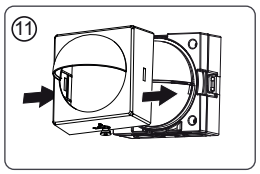

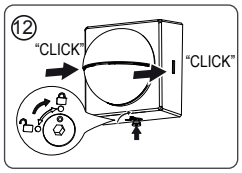

➤Podłącz czujnik ruchu do źródła zasilania ⑬

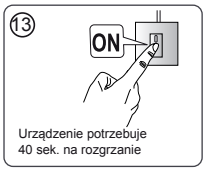

ⓘUrządzenie potrzebuje około 40 sekund na pełną aktywację.

5. Opis

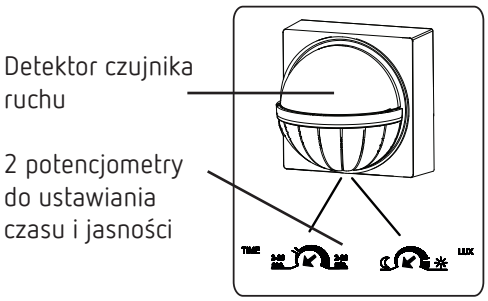

6. Ustawienia

Ustawianie jasności

- ➤ Przekręć potencjometr w położenie "Księżyc"; Detektor ruchu włącza się tylko wtedy, gdy jest stosunkowo ciemno.
- ➤ Ustawiając potencjometr w pozycji "Słońce"; Detektor ruchu włącza się, gdy jest stosunkowo jasno.
- ➤ Gdy potencjometr ustawiony jest w pozycji" Słońce ", urządzenie działa niezależnie od jasności

Ustawianie czasu

➤Ustaw potencjometr na żądany czas (2 s – 30 min)

Instrukcja obsługi

Oświetlenie można ręcznie włączyć/wyłączyć za pomocą przycisku wyłącznika.

ⓘ Oświetlenie musi być włączane przez detektor ruch, aby móc korzystać z tej funkcji!

ⓘ Przycisk wyłącznika musi być podłączony

ⓘ Korzystanie z tej funkcji jest możliwe tylko w nocy

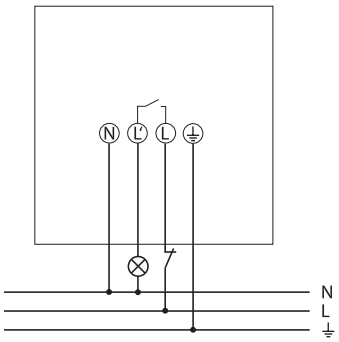

➤ Naciśnij krótko przycisk wyłącznika dwa razy (maksymalnie 2s)
→ Oświetlenie pozostaje włączone przez 6 godzin.

➤ Aby wyłączyć oświetlenie i powrócić do trybu automatycznego, naciśnij jeden raz krótko przycisk wyłącznika (maks. 2 s)

➤ Jeśli przycisk wyłącznika zostanie naciśnięty dwukrotnie podczas tego 6-godzinnego okresu, oświetlenie pozostanie włączone przez kolejne 6 godzin.

7. Test wykrywania

Przeprowadzanie testu wykrywania

Test wykrywania służy do sprawdzenia obszaru obserwacji czujnika oraz jego ograniczenia w razie potrzeby

➤ Przekręć potencjometr ustawiania czasu (min.) przeciwnie do ruchu wskazówek zegara aż do zatrzymania

➤ Przekręć potencjometr ustawienia jasności (lux) zgodnie z ruchem wskazówek zegara do oporu
→ Detektor ruchu reaguje teraz na ruchy (niezależne od jasności)

➤ Przejdź przez obszar wykrywania pod kątem prostym. Po wykryciu ruchu detektor włącza się na 2 sekundy

ⓘ Zwróć uwagę na kierunek ruchu podczas testu.

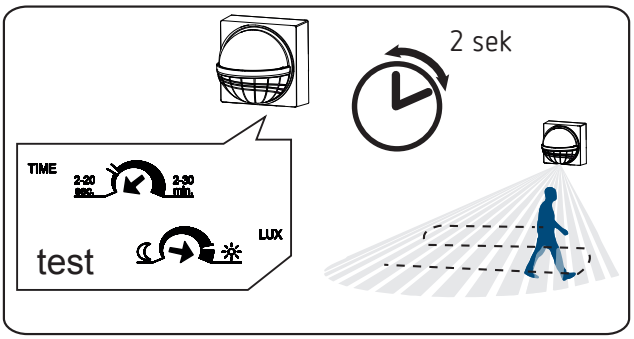

Ograniczenie obszaru detekcji

➤ Użyj dostarczonych zaślepek, aby ograniczyć obszar wykrywania ruchu

➤ Obciąć w razie potrzeby część zaślepki za pomocą nożyczek.

➤ Umieścić zaślepkę na obiektywie

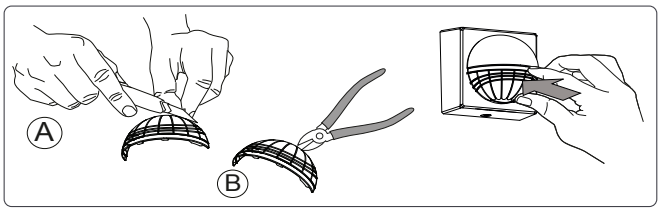

8. Dane techniczne

Napięcie robocze	230 V AC +10 % / –15 %
Częstotliwość	50 Hz / 60 Hz
Pobór mocy w trybie czuwania	< 0,5 W
Obciążalność	10 A (at 230 V AC, cos φ = 1)
Obciążalność minimalna	10 mA
Styk przełącznika	μ contact 230 V AC
Stopień ochrony	IP 55 (EN 60529)
Klasa ochrony	II
Temperatura pracy	–25 °C ... +45 °C
Zakres ustawień jasności	2 – 200 lx/∞
Zakres ustawień czasu	2 s – 30 min
	180°
Obszar detekcji	boczny: max. 12 m, czołowy : max. 6 m
Wysokość montażu	2.5 – 4 m
Obciążenie dla lamp żarow./halog.	2300 W
Niskonapięciowe lampy halog. (transfor.)	1000 VA
Lampy fluorescenc. (VVG) nieskompens.	500 VA
Lampy fluorescencyjne (VVG) kompensowane	500 VA
Kompensowane równolegle lampy fluorescencyjne (LLB)	500 W (60 μF)
Świetlówki (EVG)	500 W
Świetlówki kompaktowe (EVG)	80 W
Lampy LED < 2 W	30 W
Lampy LED > 2 W	500 W

9. Kontakt

Theben AG
Hohenbergstr. 32
72401 Haigerloch
GERMANY
Phone +49 7474 692-0
Fax +49 7474 692-150

Hotline
Phone +49 7474 692-369
hotline@theben.de
Addresses, telephone numbers, etc.
www.theben.de

Przedstawicielstwo w Polsce:
P.P.U.H. EL-TEAM Sp. z o.o.
Aleja Młodych 26-28
41-106 Siemianowice Śląskie
tel. /32/ 204 36 28
fax /32/ 220 00 05
www.el-team.com.pl
e-mail: el-team@el-team.com.pl